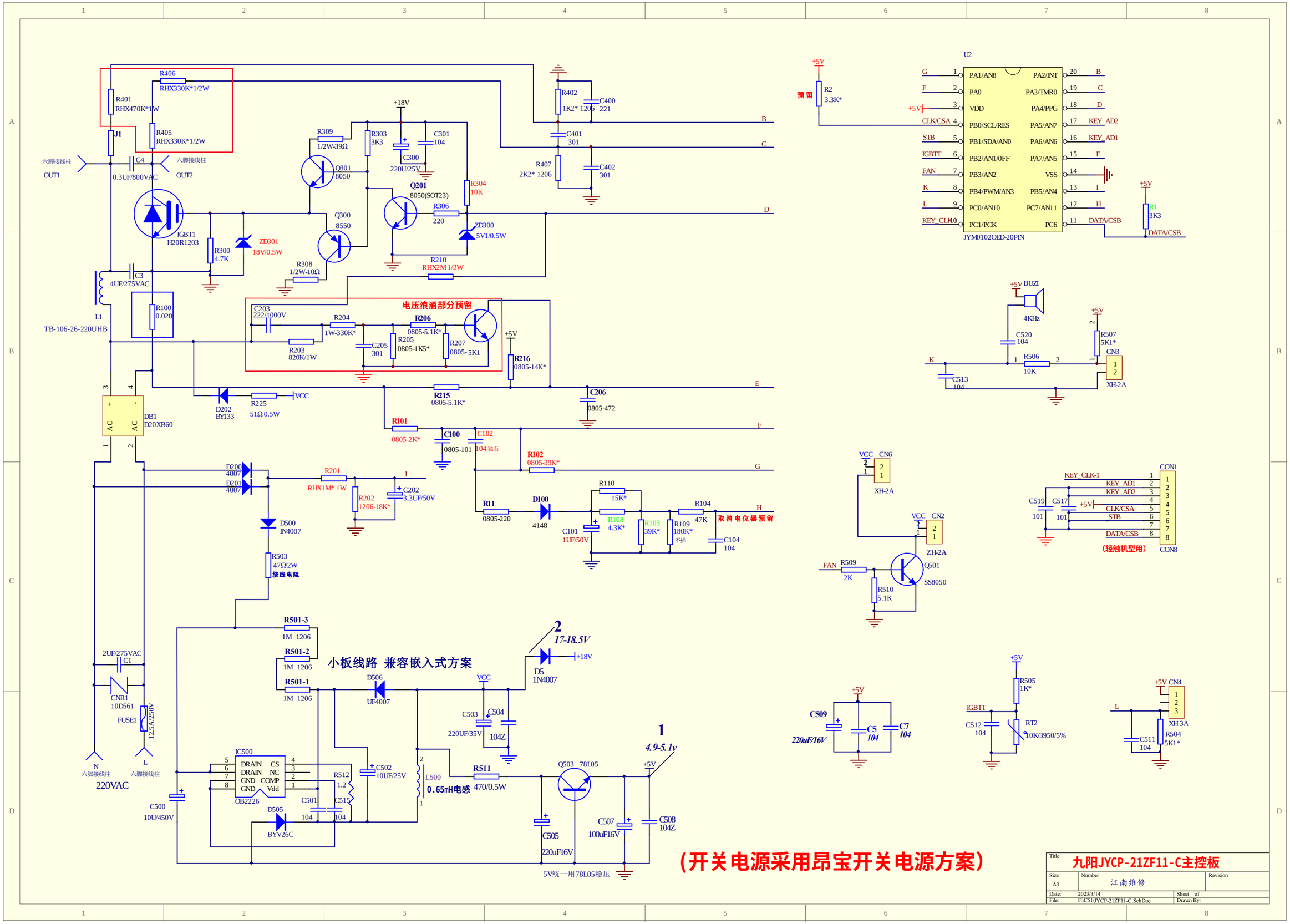
U2
JYM0102OED-20PIN
PA1/AN8
PA0
VDD
PB0/SCL/RES
PB1/SDA/AN0
PB2/AN1/0FF
PB3/AN2
PB4/PWM/AN3
PC0/AN10
PC1/PCK
PA2/INT
PA3/TMR0
PA4/PPG
PA5/AN7
PA6/AN6
PA7/AN5
VSS
PB5/AN4
PC7/AN11
PC6
G
F
CLK/CSA
STB
IGBTT
FAN
K
L
KEY_CLK1
B
C
D
KEY_AD2
KEY_AD1
E
I
H
DATA/CSB
预留
R2
3.3K*
R1
3K3
BUZI
4KHz
C520
104
R506
10K
R507
5K1*
CN3
XH-2A
C513
104
CON1
KEY_CLK-1
KEY_AD1
KEY_AD2
CLK/CSA
STB
DATA/CSB
C519
101
C517
101
(轻触机型用)
CON8
CN6
CN2
ZH-2A
Q501
SS8050
R509
2K
R510
5.1K
R505
1K*
RT2
10K/3950/5%
C512
104
CN4
XH-3A
R504
5K1*
C511
104
C509
220uF/16V
C5
104
C7
104
R406
RHX330K*1/2W
R401
RHX470K*1W
R405
RHX330K*1/2W
J1
六脚接线柱
OUT1
OUT2
C4
0.3UF/800VAC
IGBT1
H20R1203
R300
4.7K
ZD301
18V/0.5W
C3
4UF/275VAC
L1
TB-106-26-220UHB
R100
0.020
DB1
D20XB60
AC
AC
+18V
R309
1/2W-39Ω
R303
3K3
C300
220U/25V
C301
104
Q301
8050
Q300
8550
R308
1/2W-10Ω
Q201
8050(SOT23)
R304
10K
R306
220
ZD300
5V1/0.5W
R210
RHX2M 1/2W
R402
1K2* 1206
C400
221
C401
301
R407
2K2* 1206
C402
301
电压浪涌部分预留
C203
222/1000V
R204
1W-330K*
R206
0805-5.1K*
R203
820K/1W
C205
301
R205
0805-1K5*
R207
0805- 5K1
R216
0805-14K*
R215
0805-5.1K*
C206
0805-472
D202
BY133
R225
51Ω0.5W
VCC
R101
0805-2K*
C100
0805-101
C102
104 独石
R102
0805-39K*
D200
4007
D201
4007
R201
RHX1M* 1W
R202
1206-18K*
C202
3.3UF/50V
R11
0805-220
D100
4148
R110
15K*
R108
4.3K*
C101
1UF/50V
R103
39K*
R109
180K*
不插
R104
47K
取消电位器预留
C104
104
D500
IN4007
R503
47Ω/2W
绕线电阻
R501-3
1M 1206
R501-2
1M 1206
R501-1
1M 1206
小板线路 兼容嵌入式方案
2
17-18.5V
D5
1N4007
D506
UF4007
C503
220UF/35V
C504
104Z
2UF/275VAC
C1
CNR1
10D561
FUSE1
12.5A/250V
N
六脚接线柱
L
六脚接线柱
220VAC
IC500
DRAIN CS
DRAIN NC
GND COMP
GND Vdd
OB2226
C500
10U/450V
D505
BYV26C
R512
1.2
C501
104
C515
104
C502
10UF/25V
L500
0.65mH电感
R511
470/0.5W
Q503 78L05
1
4.9-5.1v
C505
220uF16V
C507
100uF16V
C508
104Z
5V统一用78L05稳压
(开关电源采用昂宝开关电源方案)
Title
九阳JYCP-21ZF11-C主控板
Size
A3
Number
江南维修
Revision
Date:
2023/3/14
File:
F:\C51\JYCP-21ZF11-C.SchDoc
Sheet of
Drawn By: