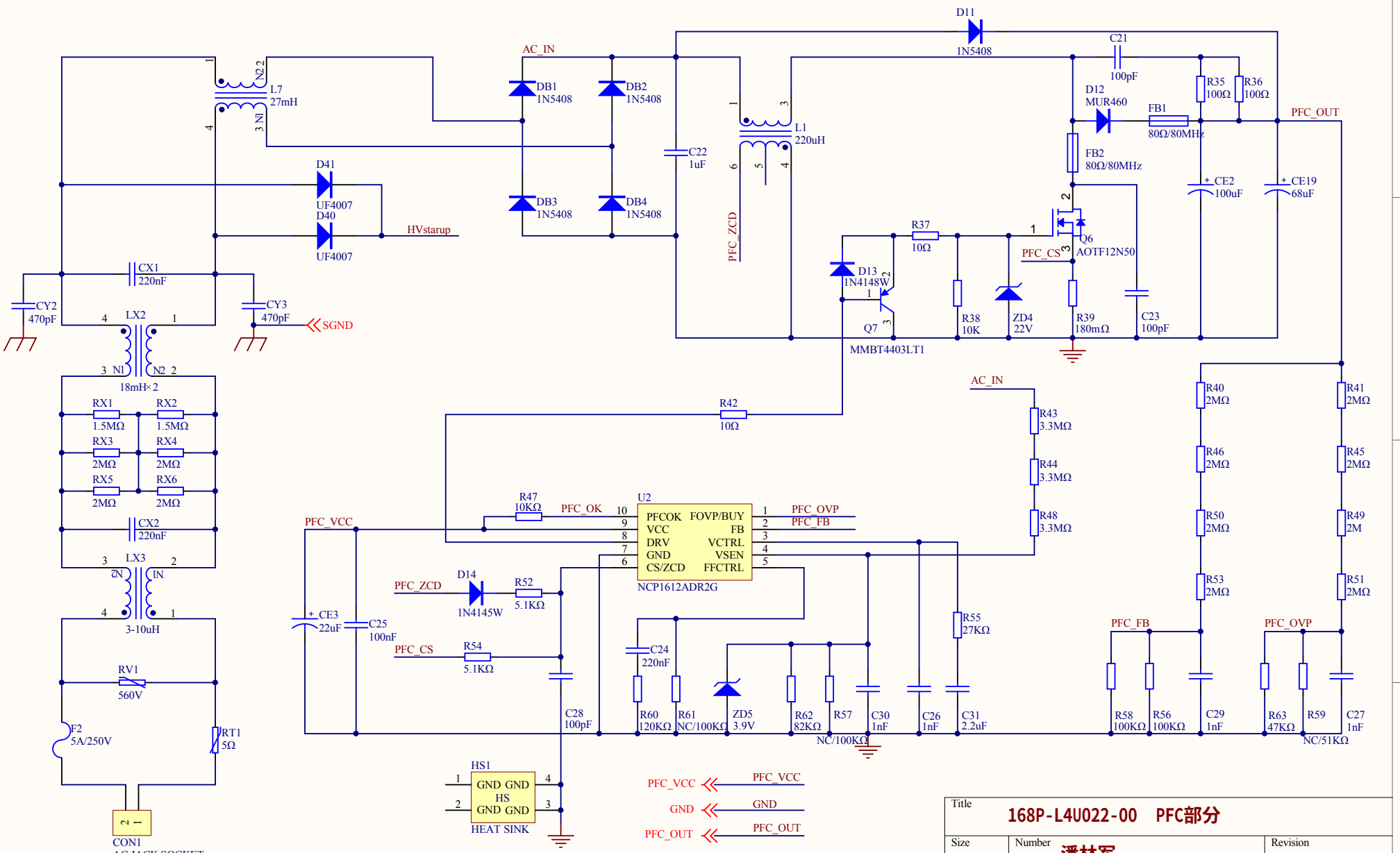
AC_IN
DB1 1N5408
DB2 1N5408
DB3 1N5408
DB4 1N5408
D11 1N5408
C21 100pF
D12 MUR460
FB1 80Ω/80MHz
R35 100Ω
R36 100Ω
PFC_OUT
L7 27mH
N2 2
N1 3
D41 UF4007
D40 UF4007
HVstarup
C22 1uF
L1 220uH
PFC_ZCD
FB2 80Ω/80MHz
CE2 100uF
CE19 68uF
R37 10Ω
Q6 AOTF12N50
PFC_CS
D13 1N4148W
Q7 MMBT4403LT1
R38 10K
ZD4 22V
R39 180mΩ
C23 100pF
CX1 220nF
CY2 470pF
CY3 470pF
SGND
LX2 18mH×2
RX1 1.5MΩ
RX2 1.5MΩ
RX3 2MΩ
RX4 2MΩ
RX5 2MΩ
RX6 2MΩ
CX2 220nF
LX3 3-10uH
RV1 560V
F2 5A/250V
RT1 5Ω
CON1 AC JACK SOCKET
R42 10Ω
R43 3.3MΩ
R44 3.3MΩ
R48 3.3MΩ
R40 2MΩ
R46 2MΩ
R50 2MΩ
R53 2MΩ
R41 2MΩ
R45 2MΩ
R49 2M
R51 2MΩ
R47 10KΩ
PFC_OK
U2
PFCOK FOVP/BUY
VCC FB
DRV VCTRL
GND VSEN
CS/ZCD FFCTRL
NCP1612ADR2G
PFC_OVP
PFC_FB
PFC_VCC
D14 1N4145W
R52 5.1KΩ
PFC_ZCD
PFC_CS
R54 5.1KΩ
CE3 22uF
C25 100nF
C24 220nF
R55 27KΩ
R58 100KΩ
R56 100KΩ
C29 1nF
R63 47KΩ
R59 NC/51KΩ
C27 1nF
C28 100pF
R60 120KΩ
R61 NC/100KΩ
ZD5 3.9V
R62 82KΩ
R57 NC/100KΩ
C30 1nF
C26 1nF
C31 2.2uF
HS1
GND GND
HS
GND GND
HEAT SINK
PFC_VCC
GND
PFC_OUT
Title
168P-L4U022-00 PFC部分
Size A4
Number 潘林军
Revision
Date: 2022/7/6
Sheet of
File:
Drawn By:

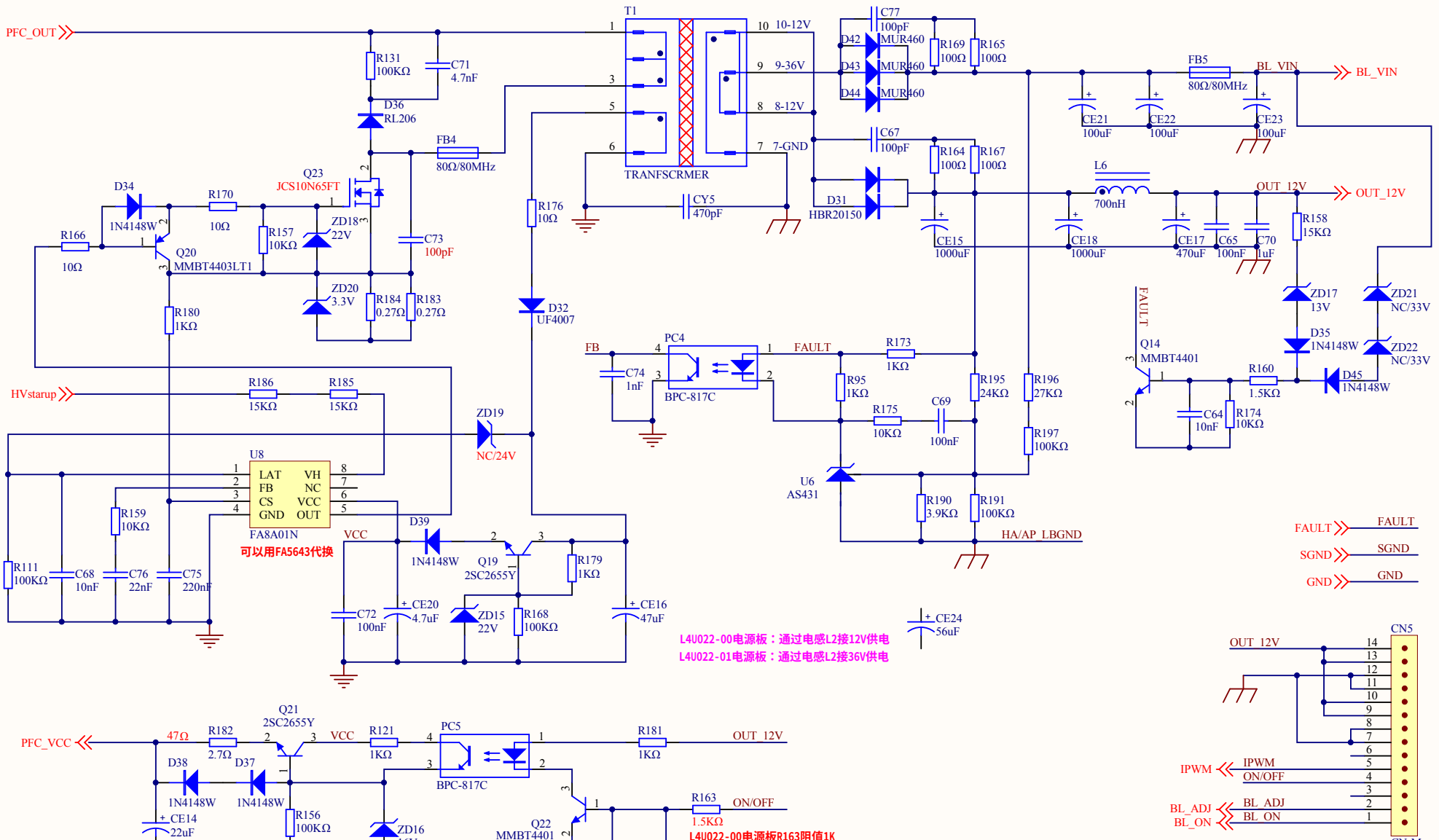

Title	168P-L4U022-00 电源部分	
Size A4	Number 潘林军	Revision
Date: 2022/7/6		Sheet of
File:		Drawn By:

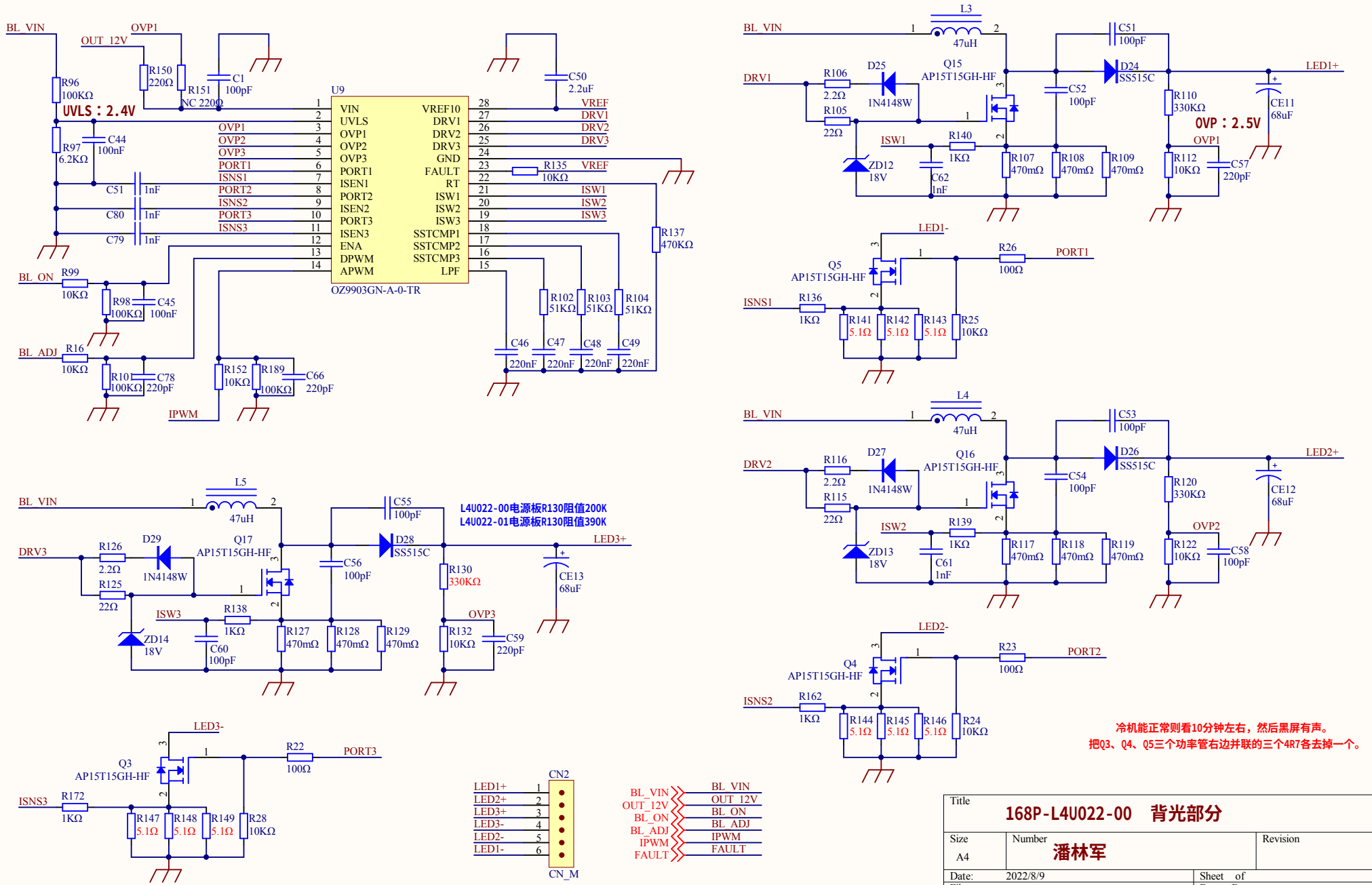
BL_VIN
OUT_12V
OVP1
R96 100KΩ
R150 220Ω
R151 NC 220Ω
C1 100pF
UVLS：2.4V
R97 6.2KΩ
C44 100nF
C51 1nF
C80 1nF
C79 1nF
U9
VIN
UVLS
OVP1
OVP2
OVP3
PORT1
ISEN1
PORT2
ISEN2
PORT3
ISEN3
ENA
DPWM
APWM
VREF10
DRV1
DRV2
DRV3
GND
FAULT
RT
ISW1
ISW2
ISW3
SSTCMP1
SSTCMP2
SSTCMP3
LPF
OZ9903GN-A-0-TR
ISNS1
ISNS2
ISNS3
PORT1
PORT2
PORT3
C50 2.2uF
VREF
DRV1
DRV2
DRV3
R135 10KΩ
ISW1
ISW2
ISW3
R137 470KΩ
R102 51KΩ
R103 51KΩ
R104 51KΩ
C46 220nF
C47 220nF
C48 220nF
C49 220nF
BL_ON
R99 10KΩ
R98 100KΩ
C45 100nF
BL_ADJ
R16 10KΩ
R10 100KΩ
C78 220pF
IPWM
R152 10KΩ
R189 100KΩ
C66 220pF
L3 47uH
C51 100pF
DRV1
R106 2.2Ω
D25 1N4148W
Q15 AP15T15GH-HF
R105 22Ω
C52 100pF
D24 SS515C
LED1+
R110 330KΩ
CE11 68uF
OVP：2.5V
ISW1
R140 1KΩ
ZD12 18V
C62 1nF
R107 470mΩ
R108 470mΩ
R109 470mΩ
OVP1
R112 10KΩ
C57 220pF
LED1-
Q5 AP15T15GH-HF
R26 100Ω
PORT1
ISNS1
R136 1KΩ
R141 5.1Ω
R142 5.1Ω
R143 5.1Ω
R25 10KΩ
L4 47uH
C53 100pF
DRV2
R116 2.2Ω
D27 1N4148W
Q16 AP15T15GH-HF
R115 22Ω
C54 100pF
D26 SS515C
LED2+
R120 330KΩ
CE12 68uF
ISW2
R139 1KΩ
ZD13 18V
C61 1nF
R117 470mΩ
R118 470mΩ
R119 470mΩ
OVP2
R122 10KΩ
C58 100pF
LED2-
Q4 AP15T15GH-HF
R23 100Ω
PORT2
ISNS2
R162 1KΩ
R144 5.1Ω
R145 5.1Ω
R146 5.1Ω
R24 10KΩ
L5 47uH
C55 100pF
L4U022-00电源板R130阻值200K
L4U022-01电源板R130阻值390K
DRV3
R126 2.2Ω
D29 1N4148W
Q17 AP15T15GH-HF
R125 22Ω
C56 100pF
D28 SS515C
LED3+
R130 330KΩ
CE13 68uF
ISW3
R138 1KΩ
ZD14 18V
C60 100pF
R127 470mΩ
R128 470mΩ
R129 470mΩ
OVP3
R132 10KΩ
C59 220pF
LED3-
Q3 AP15T15GH-HF
R22 100Ω
PORT3
ISNS3
R172 1KΩ
R147 5.1Ω
R148 5.1Ω
R149 5.1Ω
R28 10KΩ
CN2
LED1+
LED2+
LED3+
LED3-
LED2-
LED1-
CN_M
BL_VIN
OUT_12V
BL_ON
BL_ADJ
IPWM
FAULT
冷机能正常则看10分钟左右，然后黑屏有声。
把Q3、Q4、Q5三个功率管右边并联的三个4R7各去掉一个。
Title
168P-L4U022-00 背光部分
Size
A4
Number
潘林军
Revision
Date: 2022/8/9
Sheet of
File:
Drawn By: